符合"DLK环境管理物质技术标准"

符合USB3.0协会规范标准"

工程变更通知单 ECN(DCN) NO.	版本 REV	日期 DATE	说明 DESCRIPTION	变更 CHANGE	核准 APPRO.
KSECN16076	A	20161215	NEW RELEASE	——	——
KSECN17031	B	20170601	增加U3A27C-09BM5YN20HF料号△B *1	王永辉	严成旺

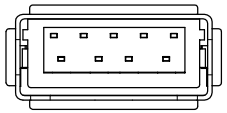

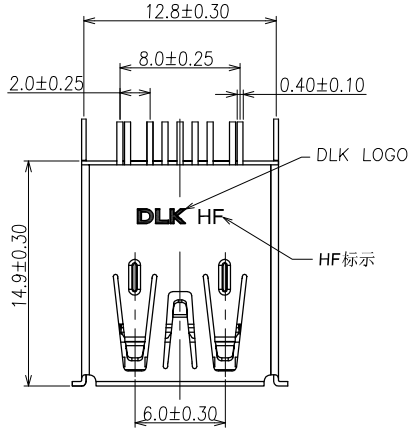

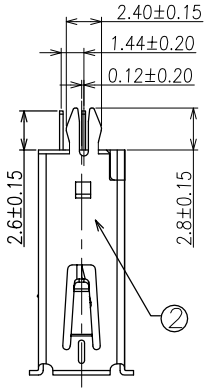

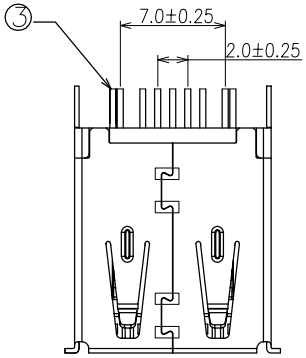

U3A27 C-09 * ** Y N2 0 HF

① ② ③ ④ ⑤ ⑥ ⑦

① PRODUTION CODE（产品编码）:
U3A27: USB 3.0 AF 180°

② CHARACTER（特征）:
C:DIP TYPE

③ POSITION（位数）:
09: 09PIN

④ COLOR OF HOUSING(本体颜色）:
Y:YELLOW
△B B:BLACK

⑤ PLATING OF CONTACT(端子电镀）:
M1 : Au 1U" AND MATTE TIN 100U" PLATED
M4 : Au 15U" AND MATTE TIN 100U" PLATED
M5 : Au 30U" AND MATTE TIN 100U" PLATED

⑥ PACKAGE(包装）:
Y :TRAY PACKAGE

⑦ PLATING OF SHELL(铁壳电镀）:
N2 :Ni plated

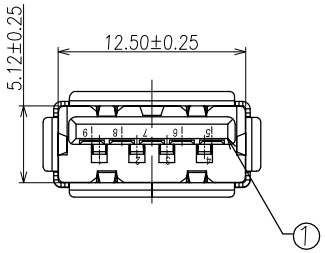

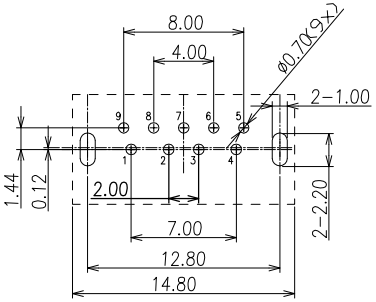

REFERENCE PCB LAYOUT

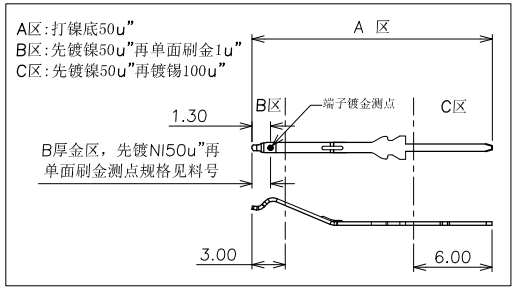

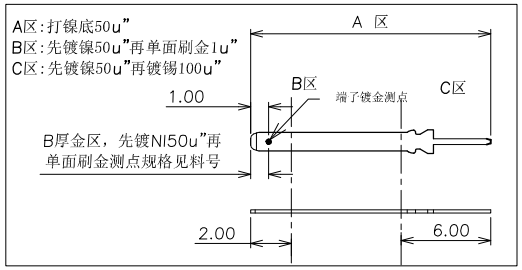

电镀规格:

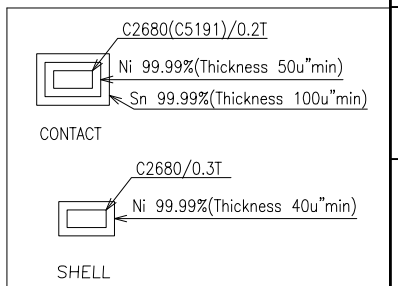

NO.	ITEM	Q'TY	DESCRIPTION	FINISH
3	CONTACT	09	C2680/C5191	Au PLATED
2	SHELL	1	C2680	Ni PLATED
1	HOUSING	1	PBT 无卤	UL94V-0

GENERAL TOLERANCE UNLESS OTHERWISE NOTED	
Angle	±2°
X.	±0.38
.X	±0.25
.XX	±0.20
.XXX	±0.10
A4	

德力康电子科技有限公司

DLK DELIKANG ELECTRONICS TECHNOLOGY CO.,LTD

C	名称 TITLE:	USB 3.0 AF 180~ 14.9H DIP			
档案名称 FILE NAME.	C-U3A27-00-01		料号 PART NO:	U3A27C-09***YN20HF	
DRAWING	王永辉	CHECKED	——	APPROVED	严成旺
UNIT:	mm	SCALE	1:1	SHEET: 1 of 1	