符合"DLK环境管理物质技术标准"

符合VESA协会规范标准"

工程变更通知单 ECN(DCN) NO.	版本 REV	日期 DATE	说明 DESCRIPTION	变更 CHANGE	核准 APPRO.
KSECN17069	A	20171124	NEW RELEASE	——	——

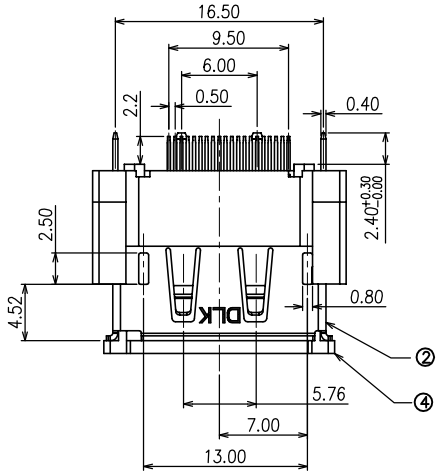

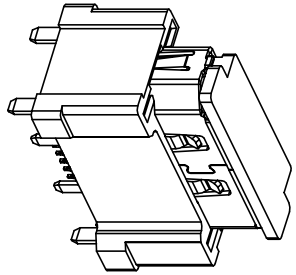

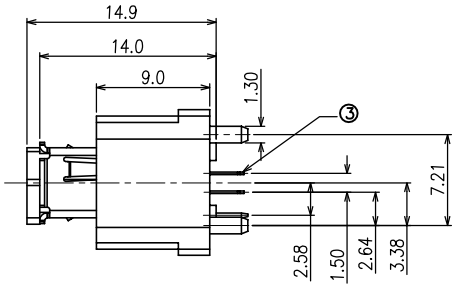

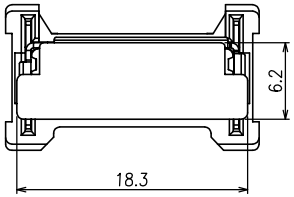

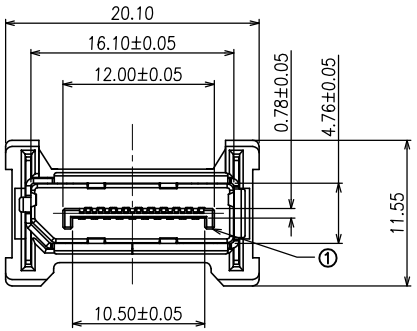

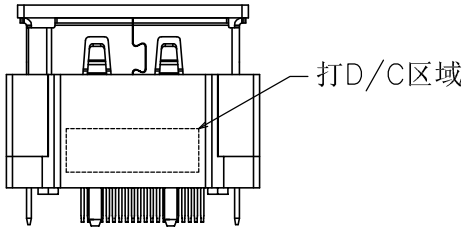

DPT21 C-20 B M1 Y N1 1
① ② ③ ④ ⑤ ⑥ ⑦

①PRODUTION CODE（产品编码）:
DPT21: DisplayPort

②CHARACTER（特征）:
C: DIP TYPE

③POSITION（位数）:
20:20PIN

④COLOR OF HOUSING(本体颜色）:
B:BLACK COLOR

⑤PLATING OF CONTACT(端子电镀）:
M1 :Au 1u" min AND MATTE TIN 100u"Min

⑥PACKAGE(包装）:
Y :TRAY PACKAGE

⑦PLATING OF SHELL(铁壳电镀）:
N1:NI PLATD

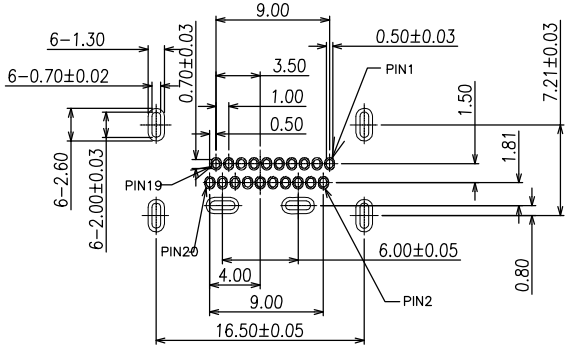

P.C.B Layout(T=1.20mm)
COMPONENT SIDE

NO.	ITEM	Q'TY	DESCRIPTION	FINISH
4	CAP	1	LCP	UL94V-0,Black
3	CONTACT	20	COPPER ALLOY	PLATED Au
2	SHELL	1	SUS430	PLATED NI
1	HOUSING	1	LCP	UL94V-0,Black

GENERAL TOLERANCE UNLESS OTHERWISE NOTED	
Angle	±2°
X.	±0.38
.X	±0.30
.XX	±0.25
.XXX	±0.15
A4	

德力康电子科技有限公司
DLK DELIKANG ELECTRONICS TECHNOLOGY CO.,LTD

C	名称 TITLE:	DisplayPort DIP Type 14H PIN长2.2			
档案名称 FILE NAME.	C-DPT21-00-01		料号 PART NO:	DPT21C-20BM1YN11	
DRAWING	王永辉	CHECKED	——	APPROVED	严成旺
UNIT:	mm	SCALE	1:1	SHEET: 1 of 1	