符合"DLK环境管理物质技术标准"

符合USB3.0协会规范标准"

工程变更通知单 ECN(DCN) NO.	版本 REV	日期 DATE	说明 DESCRIPTION	改变 CHANGE	审核 CHECK
KSECN16076	A	20161215	NEW RELEASE	——	——
KSECN17058	B	20171023	依客户要求将产品外壳固定脚塑胶贴板面位置减胶0.5mm B*3	王永辉	严成旺

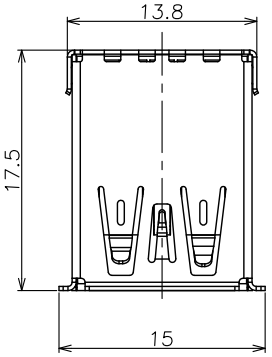

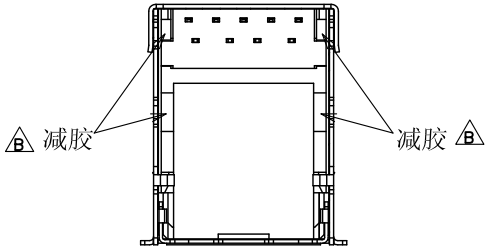

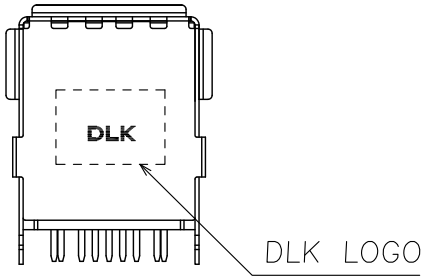

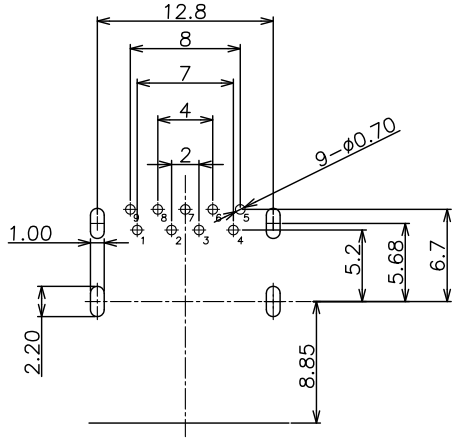

PCB LAYOUT(TOP VIEW T=1.60)

U3A20 D-09 * ** R N2 1

① ② ③ ④ ⑤ ⑥ ⑦

① PRODUTION CODE（产品编码）:
U3B22: USB 3.0 BF DIP 12.6H

② CHARACTER（特征）:
D:DIP TYPE

③ POSITION（位数）:
09: 9PIN

④ COLOR OF HOUSING(本体颜色）:
L:BLUE
Y:YELLOW
B:BLACK

⑤ PLATING OF CONTACT(端子电镀）:
M1 : Au 1U" AND MATTE TIN 100U" PLATED
M4 : Au 15U" AND MATTE TIN 100U" PLATED
M5 : Au 30U" AND MATTE TIN 100U" PLATED

⑥ PACKAGE(包装）:
R :TAPE&REEL PACKAGE

⑦ PLATING OF SHELL(铁壳电镀）:
N2 :Ni plated

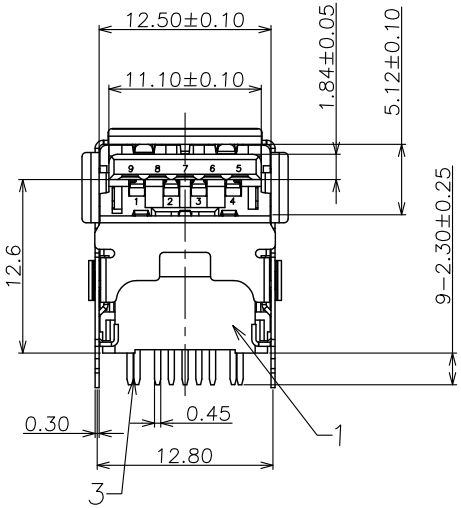

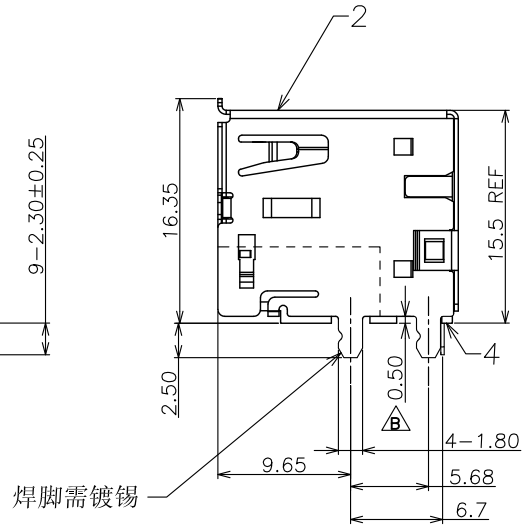

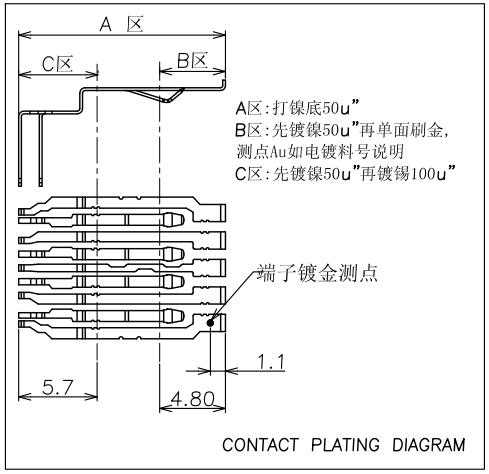

电镀规格:

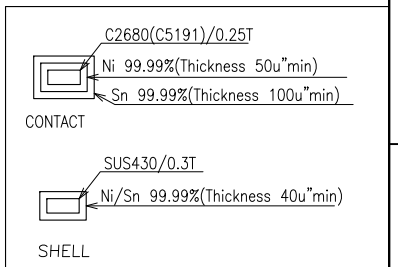

NO.	ITEM	Q'TY	DESCRIPTION	FINISH
4	COVER	1	PBT	UL94V-0
3	CONTACT	9	C2680/C5191	Au PLATED
2	SHELL	1	SUS430	Ni PLATED
1	HOUSING	1	PBT	UL94V-0

GENERAL TOLERANCE UNLESS OTHERWISE NOTED	
Angle	±1°
X.	±0.38
.X	±0.30
.XX	±0.25
.XXX	±0.10
A4	

德力康电子科技有限公司
DELIKANG ELECTRONICS TECHNOLOGY CO.,LTD

C	名称 TITLE:	USB 3.0 AF 90D 15.5H CONNECTOR			
档案名称 FILE NAME.	C-U3A20-00-01		料号 PART NO:	U3A20D-09XMXRN21	
DRAWING	王永辉	CHECKED	——	APPROVED	严成旺
UNIT:	mm	SCALE	1:1	SHEET: 1 of 1	